电子文件名: 55H1-???-????

版权所有：侵犯必究

版本	标记	变更内容	日期	签名

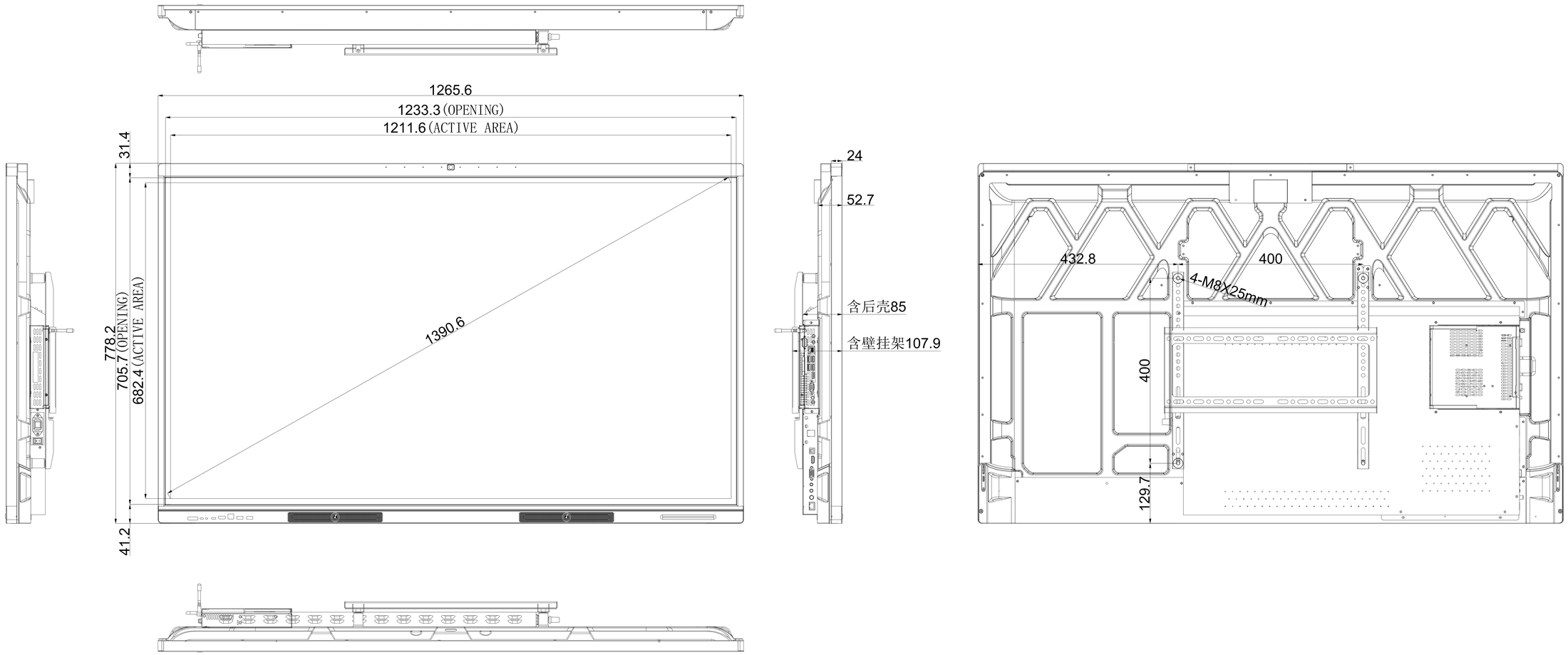

公 差 表				
尺寸范围	0-100	100-500	500-1000	1000-2000
公差范围	±0.1	±0.2	±0.3	±0.4
角度公差：±0.5°				

	签 名	日期			
布局大小 A4	设计:	/	零件名称:	/	
	审核:		物料代码		产品名称:
	批准:		材料名称		
	第一视角		每套用量	1件/台	版次:V.1 比例:1:1
			表面处理		第01页,共01页